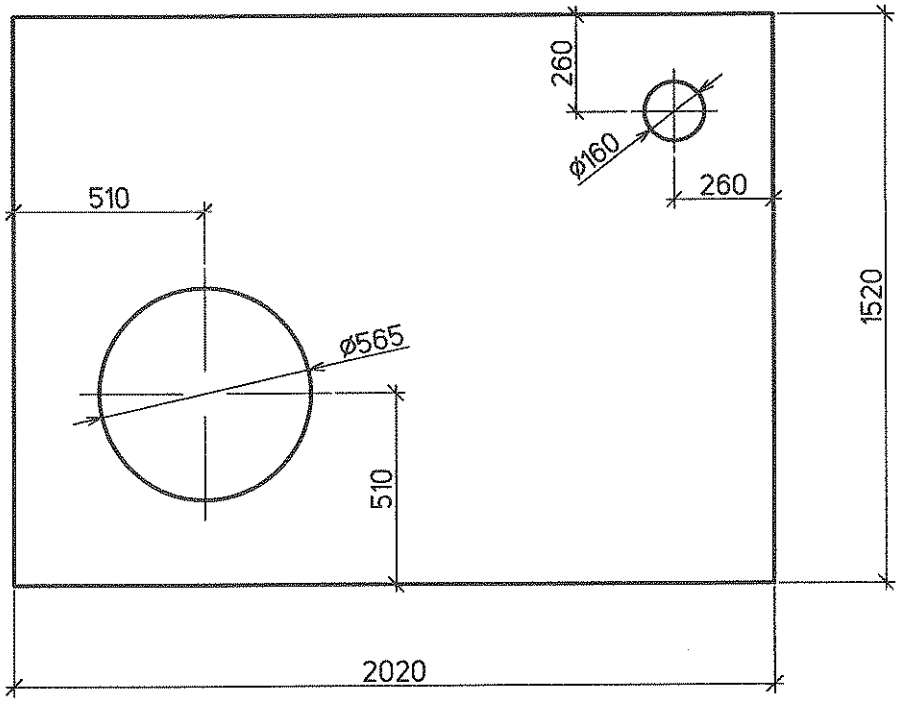

Спецификация деталей

Поз.	Обозначение	Наименование	Кол.	Материал	Масса, кг ед.	Масса, кг общ.	Приме-чание
1	ГОСТ 19903–74	Лист Б–ПН–0 8х1520х2020	1	08Х18Н10Т ГОСТ 7350–77	194,05	194,05	

Итого: 194,05 кг

1 Общий вид бака см. л.3

Взам. инв. №

Подпись и дата

Инв. № подл. 83751

Изм.	Кол.уч.	Лист	№док.	Подп.	Дата

1350.12.38А–30UHJ–1837–TD

Объекты III очереди строительства
ЗАО СГК (ТЭЦ)

Трубопроводы машзала БВД в осях 16–28 в рядах А–В и внутристанционные трубопроводы

Стадия	Лист	Листов
Р	3.1	

Н. контр.	Михеев		12.05.14
Проверил	Шкитилева		05.05.14
Разработал	Михеев		5.05.14

Бак низких точек V=4,8м³
Крыша

ОТКРЫТОЕ АКЦИОНЕРНОЕ ОБЩЕСТВО ИНСТИТУТ
ТЕПЛОЭЛЕКТРОПРОЕКТ
НИЖНИЙ НОВГОРОД

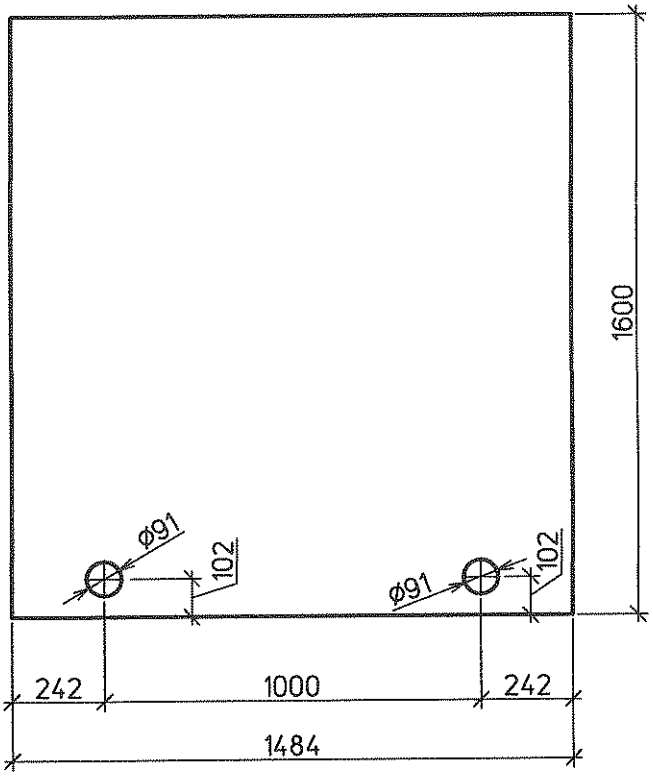

Спецификация деталей

Поз.	Обозначение	Наименование	Кол.	Материал	Масса, кг ед.	Масса, кг общ.	Приме-чание
1	ГОСТ 19903–74	Лист Б–ПН–0 8х1600х1484	1	08Х18Н10Т ГОСТ 7350–77	150,06	150,06	

Итого: 150,06 кг

1 Общий вид бака см. л.3

Изм.	Кол.уч	Лист	№док	Подп.	Дата
Н. контр.		Михеев			12.05.14
Проверил		Шкитилева			05.05.14
Разработал		Михеев			5.05.14

1350.12.38А–30UHJ–1837–TD

Объекты III очереди строительства
ЗАО СГК (ТЭЦ)

Трубопроводы машзала БВД в осях 16–28 в рядах А–В и внутристанционные трубопроводы

Стадия	Лист	Листов
Р	3.2	

Бак низких точек V=4,8 м³

Стенка

ОТКРЫТОЕ АКЦИОНЕРНОЕ ОБЩЕСТВО ИНСТИТУТ ТЕПЛОЭЛЕКТРОПРОЕКТ НИЖНИЙ НОВГОРОД

Инв. № подл. 83751 | Подпись и дата | Взам. инв. №

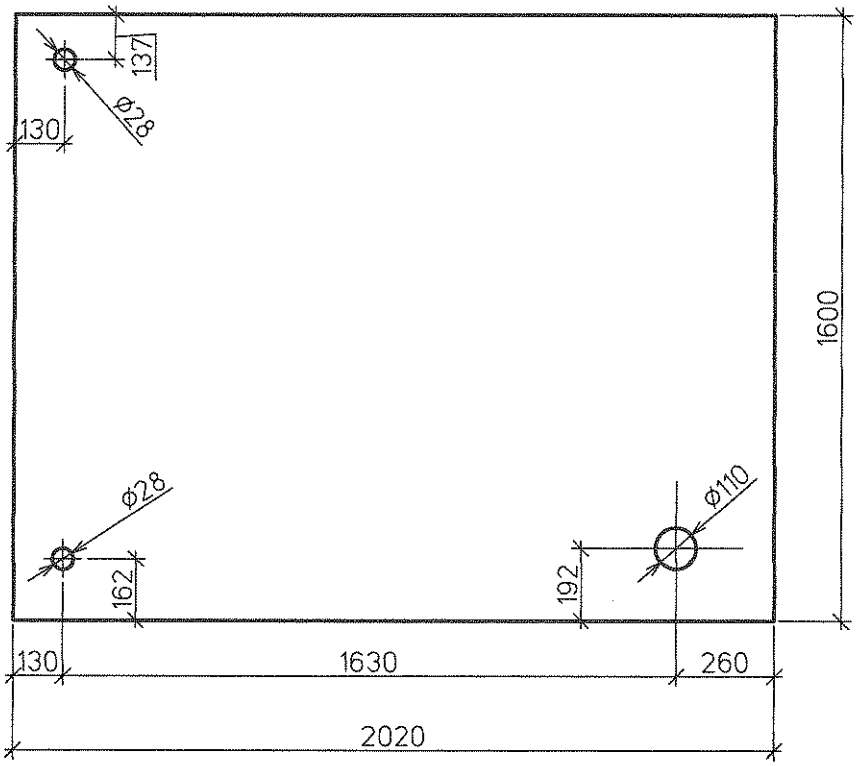

Спецификация деталей

Поз.	Обозначение	Наименование	Кол.	Материал	Масса, кг ед.	Масса, кг общ.	Приме-чание
1	ГОСТ 19903–74	Лист Б–ПН–О 8х1600х2020	1	08Х18Н10Т ГОСТ 7350–77	204,26	204,26	

Итого: 204,26 кг

1 Общий вид бака см. л.3

Изм.	Кол.уч.	Лист	№док.	Подп.	Дата
Н. контр.		Михеев			12.07.74
Проверил		Шкитилева			12.07.74
Разработал		Михеев			05.07.74

1350.12.38А–30UHJ–1837–TD

Объекты III очереди строительства
ЗАО СГК (ТЭЦ)

Трубопроводы машзала БВД в осях 16–28 в рядах А–В и внутристанционные трубопроводы

Стадия	Лист	Листов
Р	3.3	

Бак низких точек V=4,8м³
Стенка

ОТКРЫТОЕ АКЦИОНЕРНОЕ ОБЩЕСТВО ИНСТИТУТ ТЕПЛОЭЛЕКТРОПРОЕКТ НИЖНИЙ НОВГОРОД

Инв. № подл. | Подпись и дата | Взам. инв. №

83751

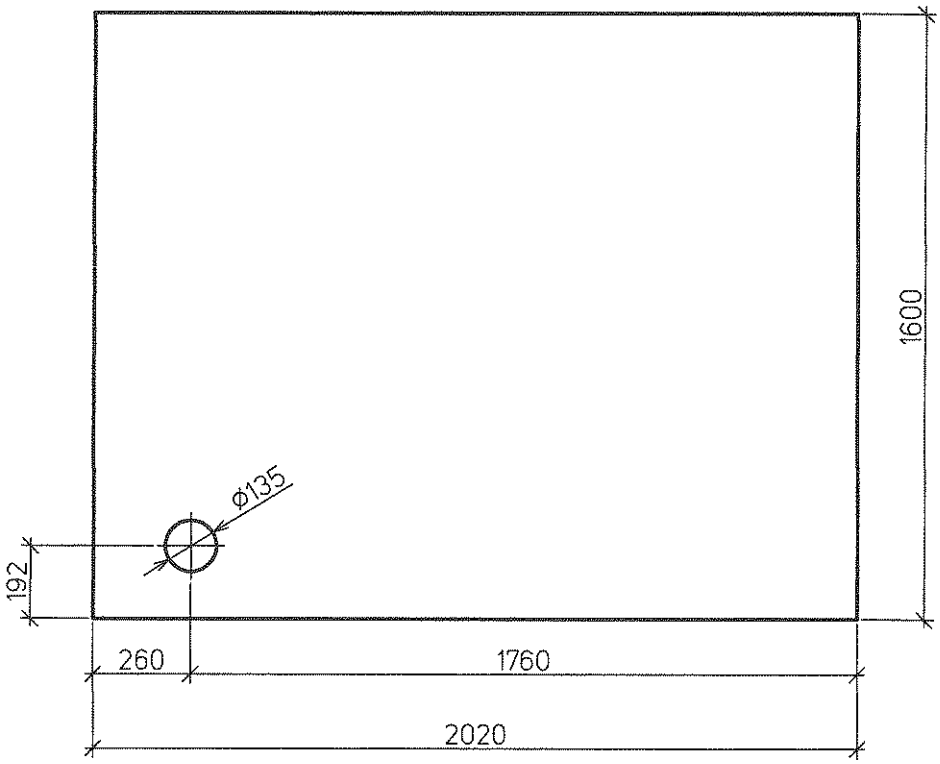

Спецификация деталей

Поз.	Обозначение	Наименование	Кол.	Материал	Масса, кг		Приме-чание
					ед.	общ.	
1	ГОСТ 19903–74	Лист Б–ПН–О 8х1600х2020	1	08Х18Н10Т ГОСТ 7350–77	204,26	204,26	

Итого: 204,26 кг

1 Общий вид бака см. л.3

Изм.	Кол.уч.	Лист	№док.	Подп.	Дата
Н. контр.		Михеев			08.14
Проверил		Шкитилева			08.14
Разработал		Михеев			08.14

1350.12.38А–30UHJ–1837–TD

Объекты III очереди строительства
ЗАО СГК (ТЭЦ)

Трубопроводы машзала БВД в осях 16–28 в рядах А–В и внутристанционные трубопроводы

Стадия	Лист	Листов
Р	3.4	

Бак низких точек V=4,8м³

Стенка

ОТКРЫТОЕ АКЦИОНЕРНОЕ ОБЩЕСТВО ИНСТИТУТ ТЕПЛОЭЛЕКТРОПРОЕКТ НИЖНИЙ НОВГОРОД

837751

Инв. № подл. | Подпись и дата | Взам. инв. №

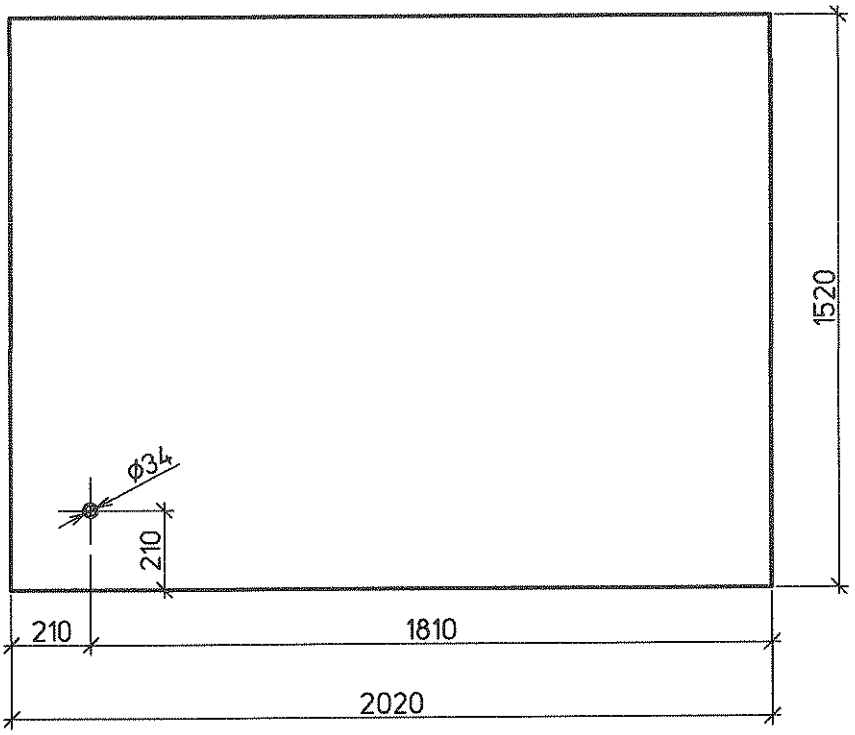

Спецификация деталей

Поз.	Обозначение	Наименование	Кол.	Материал	Масса, кг ед.	Масса, кг общ.	Примечание
1	ГОСТ 19903–74	Лист Б–ПН–О 8х1520х2020	1	08Х18Н10Т ГОСТ 7350–77	194,05	194,05	

Итого: 194,05 кг

1 Общий вид бака см. л.3

Взам. инв. №

Подпись и дата

Инв. № подл. 83751

Изм.	Кол.уч.	Лист	№док.	Подп.	Дата
Н. контр.		Михеев			10.05.06
Проверил		Шкитилева			05.05.06
Разработал		Михеев			5.05.06

1350.12.38А–30UHJ–1837–TD

Объекты III очереди строительства
ЗАО СГК (ТЭЦ)

Трубопроводы машзала БВД в осях 16–28 в рядах А–В и внутристанционные трубопроводы

Стадия	Лист	Листов
Р	3.5	

Бак низких точек V=4,8м³
Днище

ОТКРЫТОЕ АКЦИОНЕРНОЕ ОБЩЕСТВО ИНСТИТУТ ТЕПЛОЭЛЕКТРОПРОЕКТ НИЖНИЙ НОВГОРОД

1–1

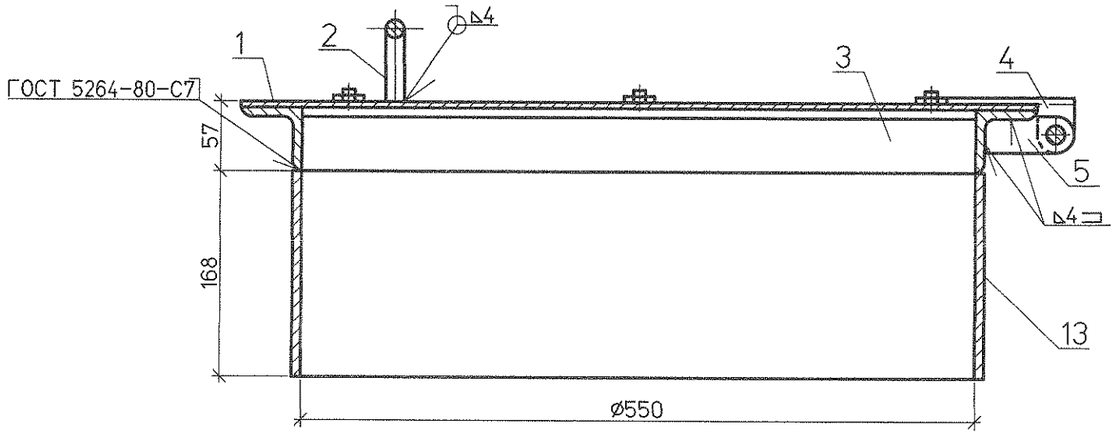

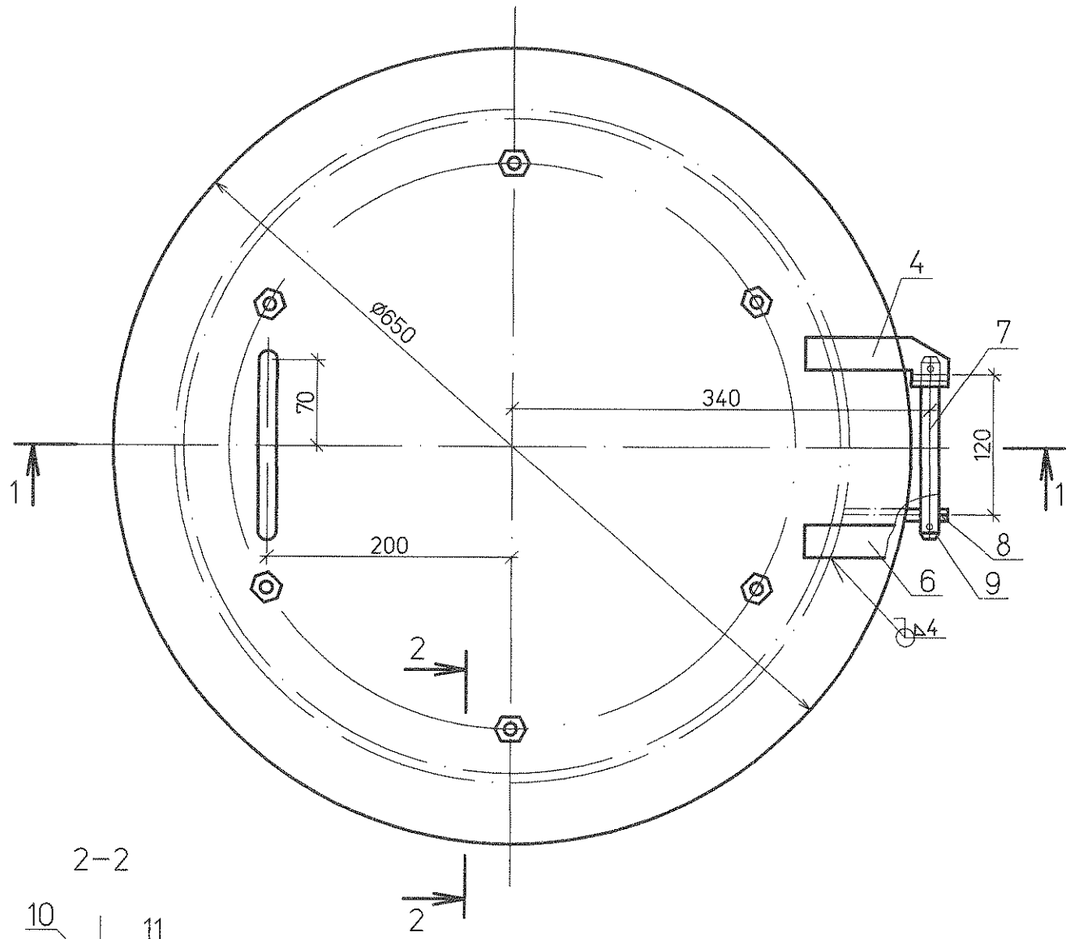

2–2

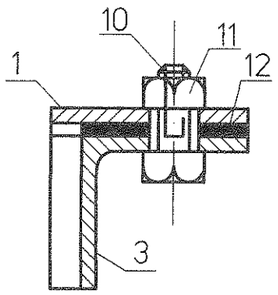

Спецификация деталей

Поз.	Обозначение	Наименование	Кол.	Материал	Масса, кг ед.	Масса, кг общ.	Примечание
1	1350.12.38А–30UHJ–1837–TD л.3.7	Крышка	1	Ст3сп ГОСТ 14637–89	10,36	10,36	
2	1350.12.38А–30UHJ–1837–TD л.3.8	Ручка	1	Ст3сп ГОСТ 535–2005	0,38	0,38	
3	1350.12.38А–30UHJ–1837–TD л.3.9	Фланец	1	Ст3сп ГОСТ 535–2005	7,14	7,14	
4	1350.12.38А–30UHJ–1837–TD л.3.10	Скоба левая	1	Ст3сп ГОСТ 14637–89	0,12	0,12	
5	1350.12.38А–30UHJ–1837–TD л.3.11	Ушко	2	Ст3сп ГОСТ 14637–89	0,08	0,16	
6	1350.12.38А–30UHJ–1837–TD л.3.12	Скоба правая	1	Ст3сп ГОСТ 14637–89	0,12	0,12	
7	1350.12.38А–30UHJ–1837–TD л.3.13	Ось	1	Ст3сп ГОСТ 535–2005	0,245	0,245	
8	ГОСТ 6958–78	Шайба 16	2	Ст3сп ГОСТ 18123–82	0,014	0,028	
9	ГОСТ 397–79	Шплинт 5х20	2	Ст3сп ГОСТ 380–94	0,0046	0,0092	
10	ГОСТ 17798–70	Болт М12х35. 4.6	6	20 ГОСТ 1759.0–87	0,048	0,288	
11	ГОСТ 5915–70	Гайка М12. 5	6	20 ГОСТ 1759.0–87	0,015	0,09	
12	ГОСТ 15180–86	Прокладка $м^2$	0,33	ПОН ГОСТ 481–80	4,0	1,32	
13	1350.12.38А–30UHJ–1837–TD л.3.14	Обечайка	1	08Х18Н10Т ГОСТ 7350–77	14,2	14,2	
	ГОСТ 9467–75	Наплавленный металл		Э42А		0,5	
	ОСТ 5.9244–87	Наплавленный металл		ЭА–395/9 ОСТ В 5Р.9374–81		1,0	

Итого: 35,96 кг

1 Общий вид бака см. л.3

2 Сварку выполнить по ГОСТ 5264–80

Изм.	Кол.уч.	Лист	№док.	Подп.	Дата
Н. контр.	Михеев				
Проверил	Шкитилева				
Разработал	Михеев				

1350.12.38А–30UHJ–1837–TD

Объекты III очереди строительства
ЗАО СГК (ТЭЦ)

Трубопроводы машзала БВД в осях 16–28 в рядах А–В и внутристанционные трубопроводы

Стадия	Лист	Листов
Р	3.6	

Бак низких точек V=4,8м³
Лаз
Сборочный чертеж

ОТКРЫТОЕ АКЦИОНЕРНОЕ ОБЩЕСТВО ИНСТИТУТ ТЕПЛОЭЛЕКТРОПРОЕКТ НИЖНИЙ НОВГОРОД

Инв. № подл. 83751 | Подпись и дата | Взам. инв. №

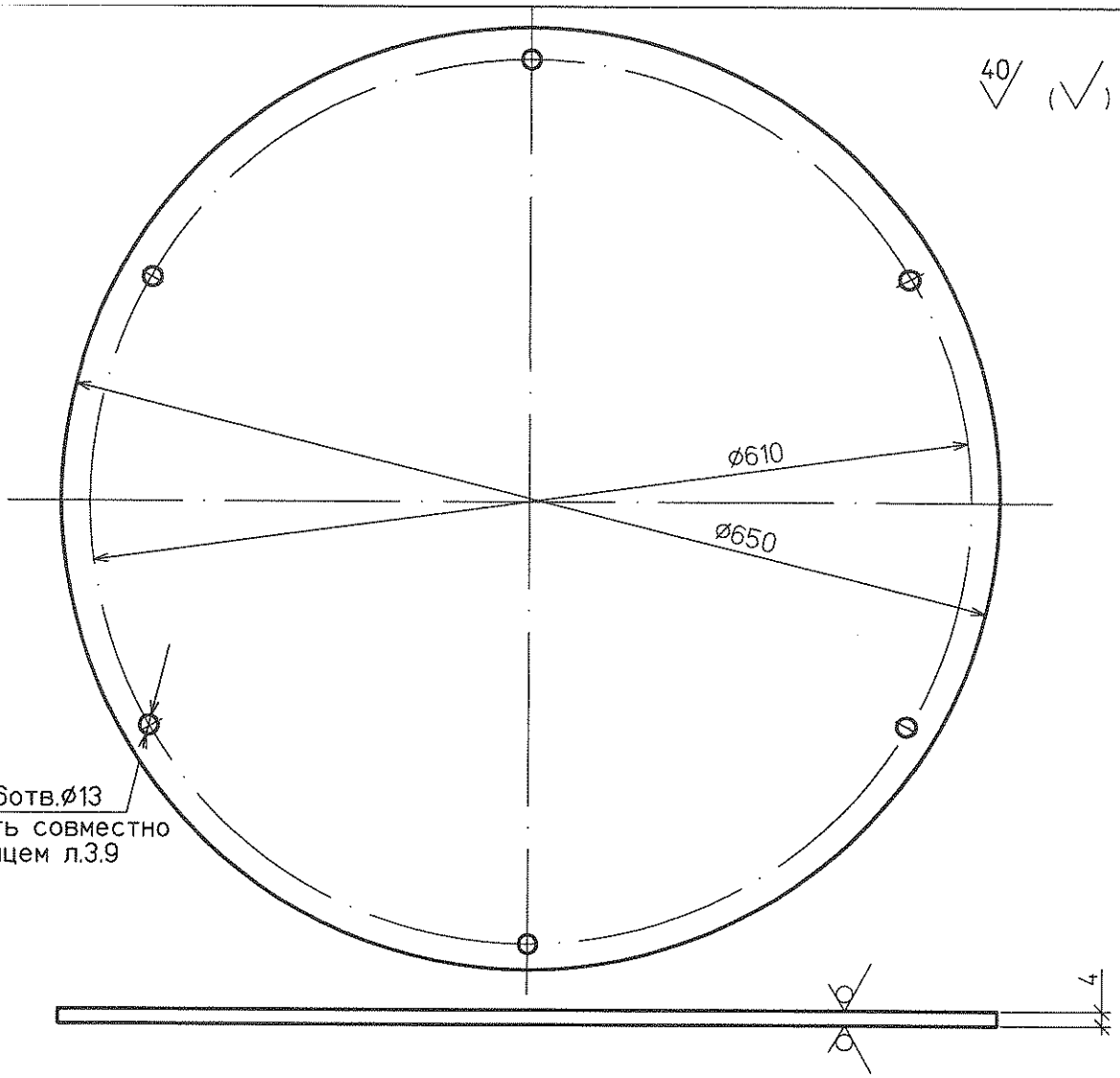

Спецификация деталей

Поз.	Обозначение	Наименование	Кол.	Материал	Масса, кг		Приме-чание
					ед.	общ.	
1	ГОСТ 19903-74	Лист Б-ПН-0-4 м²	0,33	Ст3сп ГОСТ 14637-89	31.4	10.36	

Итого: 10.36 кг

1 Общий вид лаза см. л.3.6

Изм.	Кол.уч.	Лист	№док.	Подп.	Дата
Н. контр.		Михеев			12.05.14
Проверил		Шкитилева			12.05.14
Разработал		Михеев			05.05.14

1350.12.38А-30UHJ-1837-TD

Объекты III очереди строительства
ЗАО СГК (ТЭЦ)

Трубопроводы машзала БВД в осях 16-28 в рядах А-В и внутристанционные трубопроводы

Стадия	Лист	Листов
Р	3.7	

Бак низких точек V=4,8м³
Лаз. Крышка

ОТКРЫТОЕ АКЦИОНЕРНОЕ ОБЩЕСТВО ИНСТИТУТ
ТЕПЛОЭЛЕКТРОПРОЕКТ
НИЖНИЙ НОВГОРОД

Инв. № подл. | Подпись и дата | Взам. инв. №

83751

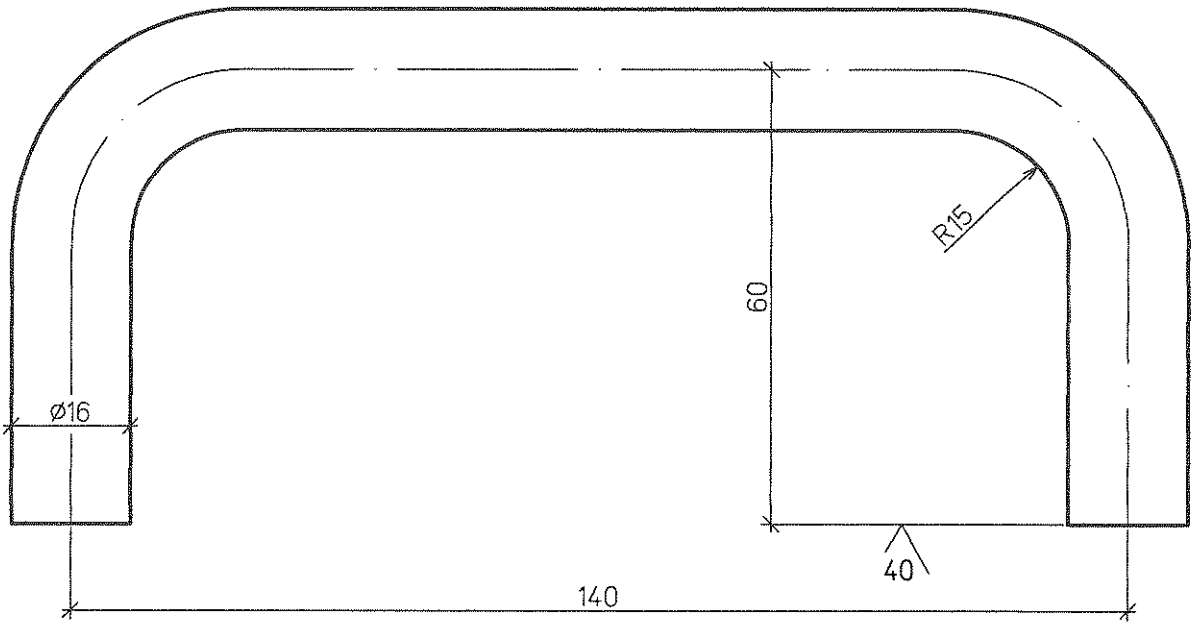

Спецификация деталей

Поз.	Обозначение	Наименование	Кол.	Материал	Масса, кг ед.	Масса, кг общ.	Приме-чание
1	ГОСТ 2590-2006	Круг В-16 L=240	1	Ст3сп ГОСТ 1050-88	0,38	0,38	

Итого: 0,38 кг

1 Сборочный чертеж лаза см. л.3.6

Изм.	Кол.уч.	Лист	№док.	Подп.	Дата	1350.12.38А-30UHJ-1837-TD		
						Объекты III очереди строительства ЗАО СГК (ТЭЦ)		
						Трубопроводы машзала БВД в осях 16-28 в рядах А-В и внутристанционные трубопроводы	Стадия: Р	Лист: 3.8	Листов:
Н. контр.		Михеев			12.05.14	Бак низких точек V=4,8м³ Лаз. Ручка	ОТКРЫТОЕ АКЦИОНЕРНОЕ ОБЩЕСТВО ИНСТИТУТ ТЕПЛОЭЛЕКТРОПРОЕКТ НИЖНИЙ НОВГОРОД		
Проверил		Шкитилева			12.05.14				
Разработал		Михеев			05.05.14				

83751

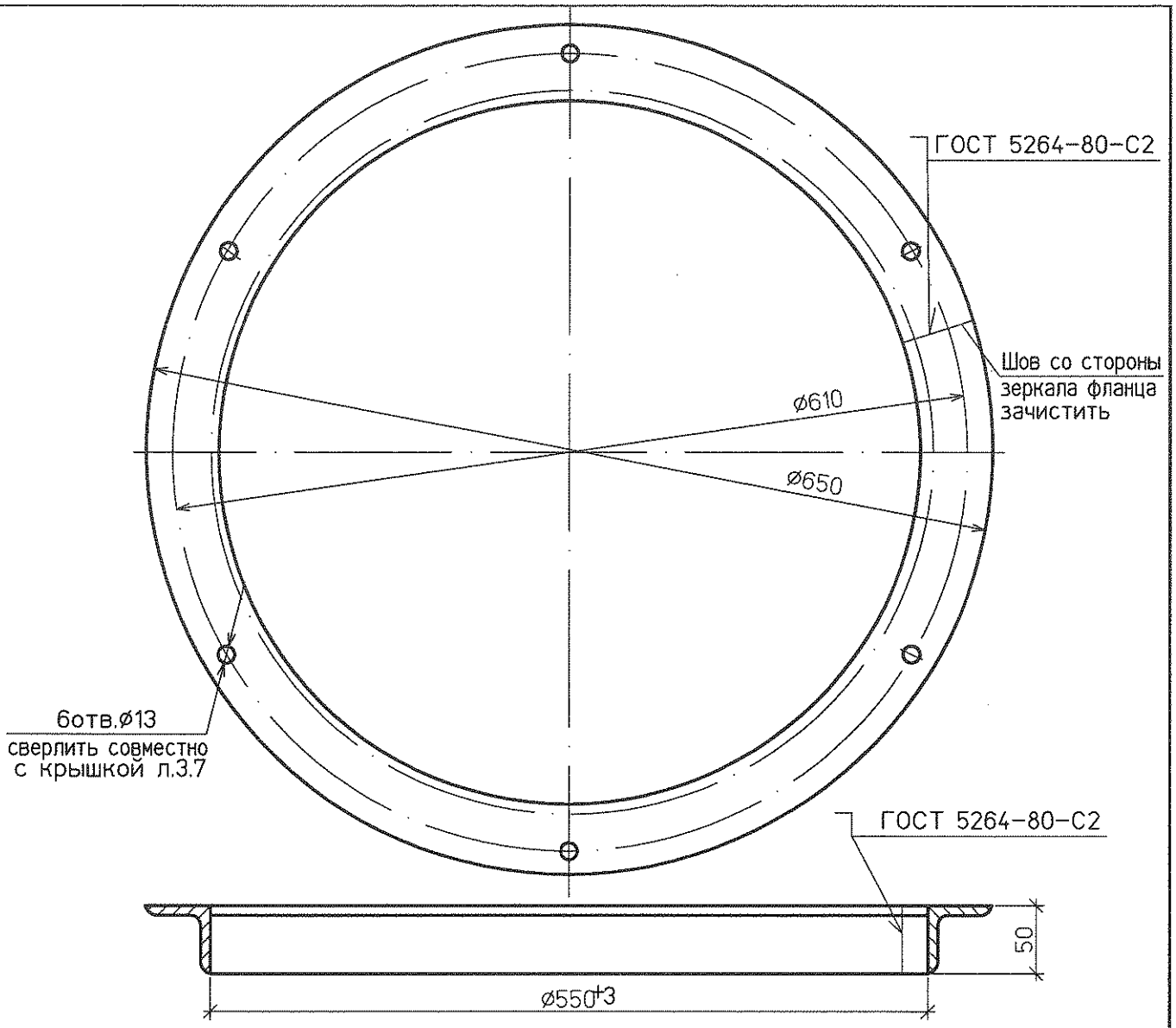

Спецификация деталей

Поз.	Обозначение	Наименование	Кол.	Материал	Масса, кг		Приме-чание
					ед.	общ.	
1	ГОСТ 8509-93	Уголок 50х50х5-В L=1885	1	Ст3сп ГОСТ 535-2005	7,11	7,11	
	ГОСТ 9467-75	Наплавленный металл		Э42А		0,03	

Итого: 7,14 кг

1 Сборочный чертеж лаза см. л.3.6
2 Допускается изготовление из двух частей.

Изм.	Кол.уч.	Лист	№док.	Подп.	Дата
Н. контр.		Михеев			12.05
Проверил		Шкитилева			12.05
Разработал		Михеев			12.05

1350.12.38А-30UHJ-1837-TD

Объекты III очереди строительства
ЗАО СГК (ТЭЦ)

Трубопроводы машзала БВД в осях 16-28 в рядах А-В и внутристанционные трубопроводы

Стадия	Лист	Листов
Р	3.9	

Бак низких точек V=4,8м³
Лаз. Фланец

ОТКРЫТОЕ АКЦИОНЕРНОЕ ОБЩЕСТВО ИНСТИТУТ ТЕПЛОЭЛЕКТРОПРОЕКТ НИЖНИЙ НОВГОРОД

Инв. № подл. | Подпись и дата | Взам. инв. №

83751

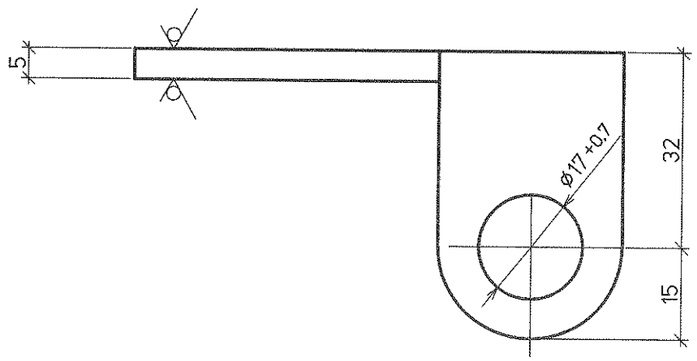

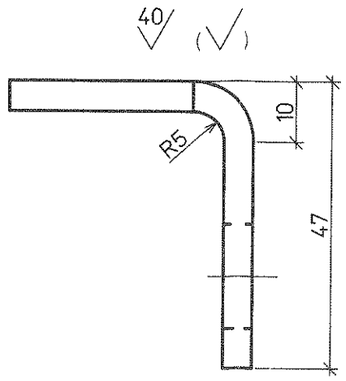

Спецификация деталей

Поз.	Обозначение	Наименование	Кол.	Материал	Масса, кг ед.	Масса, кг общ.	Приме-чание
1	ГОСТ 19903-74	Лист Б-ПН-0-5 м²	0,003	Ст3сп ГОСТ 14637-89	39,25	0,12	

Итого: 0,12 кг

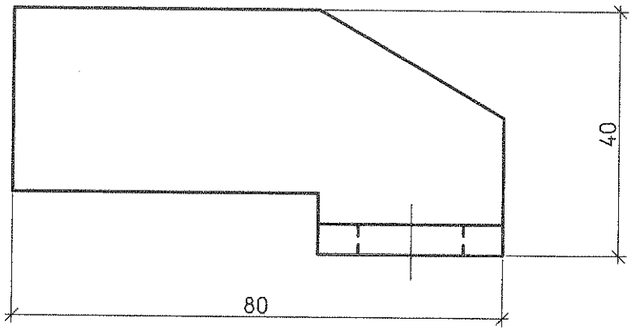

Развертка

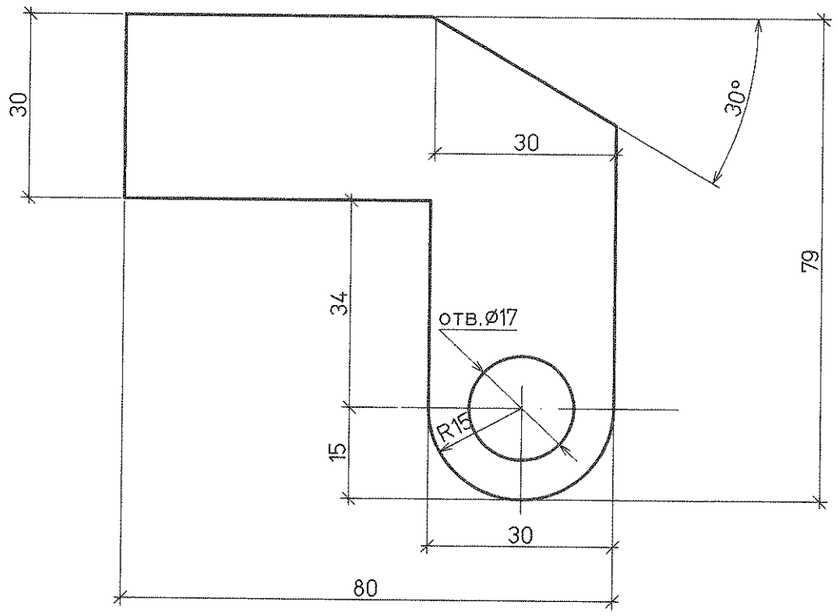

1 Сборочный чертеж лаза см. л.3.6

Изм.	Кол.уч.	Лист	№док.	Подп.	Дата	1350.12.38А-30UHJ-1837-TD		
						Объекты III очереди строительства ЗАО СГК (ТЭЦ)		
						Трубопроводы машзала БВД в осях 16-28 в рядах А-В и внутристанционные трубопроводы	Стадия: Р	Лист: 3.10	Листов:
Н. контр.		Михеев			8.05.14	Бак низких точек V=4,8м³ Лаз. Скоба левая	ОТКРЫТОЕ АКЦИОНЕРНОЕ ОБЩЕСТВО ИНСТИТУТ ТЕПЛОЭЛЕКТРОПРОЕКТ НИЖНИЙ НОВГОРОД		
Проверил		Шкитилева			8.05.14				
Разработал		Михеев			5.05.14				

Инв. № подл. 83751 | Подпись и дата | Взам. инв. №

40/ (√)

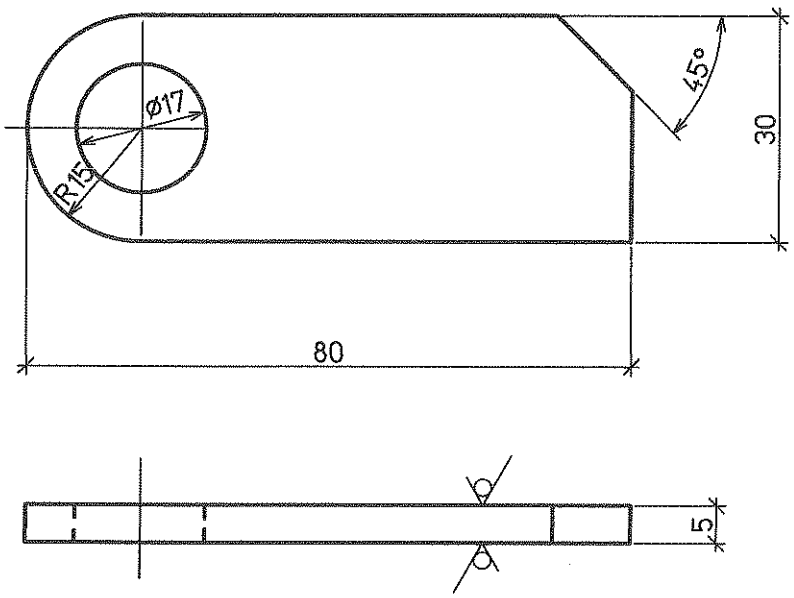

Спецификация деталей

Поз.	Обозначение	Наименование	Кол.	Материал	Масса, кг ед.	Масса, кг общ.	Примечание
1	ГОСТ 19903-74	Лист Б-ПН-0-5 м²	0,002	ст3сп ГОСТ 14637-89	39,25	0.08	

Итого: 0.08 кг

1 Сборочный чертеж лаза см. л.3.6
2 Изготовить две детали

Взам. инв. №

Подпись и дата

Инв. № подл. 83751

Изм.	Кол.уч.	Лист	№док.	Подп.	Дата
Н. контр.		Михеев			5.05.14
Проверил		Шкитилева			5.05.14
Разработал		Михеев			5.05.14

1350.12.38А-30UHJ-1837-TD

Объекты III очереди строительства
ЗАО СГК (ТЭЦ)

Трубопроводы машзала БВД в осях 16-28 в рядах А-В и внутристанционные трубопроводы

Стадия	Лист	Листов
Р	3.11	

Бак низких точек V=4,8м³
Лаз. Ушко

ОТКРЫТОЕ АКЦИОНЕРНОЕ ОБЩЕСТВО ИНСТИТУТ ТЕПЛОЭЛЕКТРОПРОЕКТ НИЖНИЙ НОВГОРОД

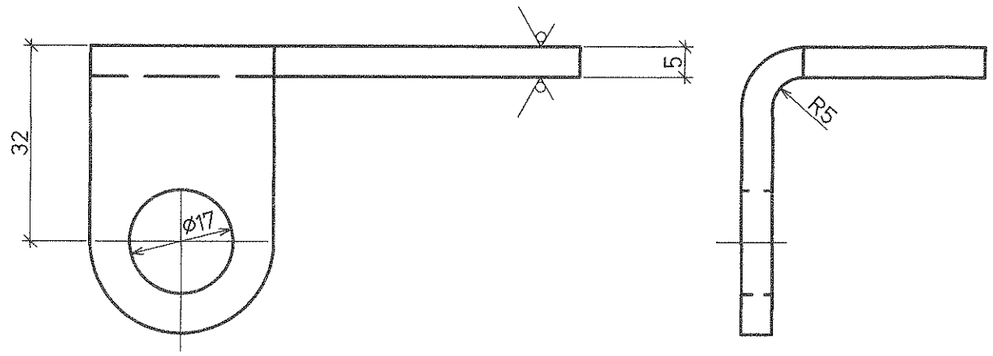

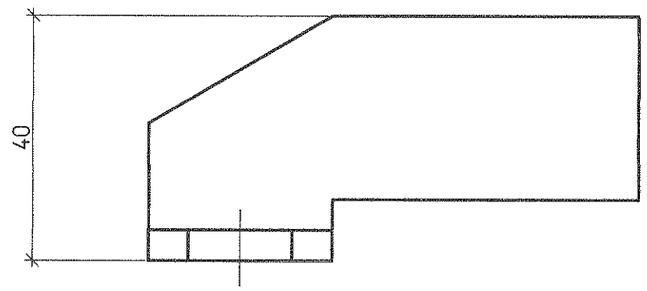

Спецификация деталей

Поз.	Обозначение	Наименование	Кол.	Материал	Масса, кг ед.	Масса, кг общ.	Приме-чание
1	ГОСТ 19903-74	Лист Б-ПН-0-5 м²	0,003	Ст3сп ГОСТ 14637-89	39,25	0,12	

Итого: 0,12 кг

Развертка

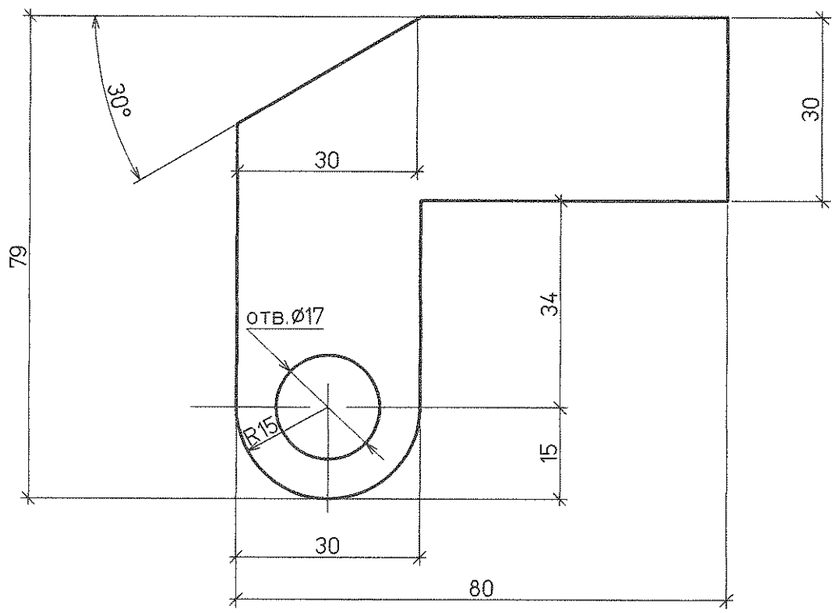

1 Сборочный чертеж лаза см. л.3.6

Изм.	Кол.уч.	Лист	№док.	Подп.	Дата	1350.12.38А-30UHJ-1837-TD		
						Объекты III очереди строительства ЗАО СГК (ТЭЦ)		
						Трубопроводы машзала БВД в осях 16-28 в рядах А-В и внутристанционные трубопроводы	Стадия: Р	Лист: 3.12	Листов:
Н. контр.		Михеев			9.05.14	Бак низких точек V=4,8м³ Лаз. Скоба правая	ОТКРЫТОЕ АКЦИОНЕРНОЕ ОБЩЕСТВО ИНСТИТУТ ТЕПЛОЭЛЕКТРОПРОЕКТ НИЖНИЙ НОВГОРОД	
Проверил		Шкитилева			9.05.14			
Разработал		Михеев			5.05.14			

Инв. № подл. 83751 | Подпись и дата | Взам. инв. №

40

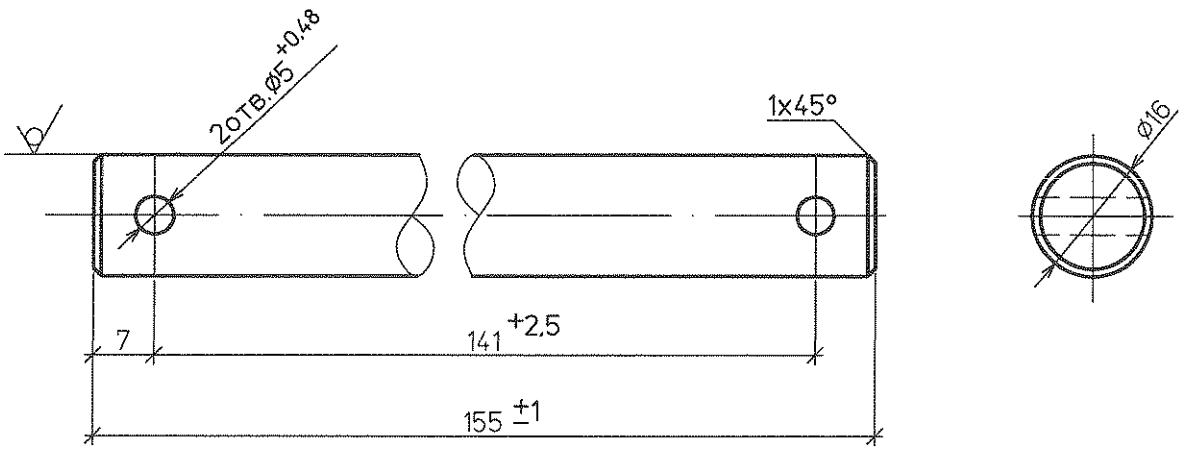

Спецификация деталей

Поз.	Обозначение	Наименование	Кол.	Материал	Масса, кг ед.	Масса, кг общ.	Приме-чание
1	ГОСТ 2590-2006	Круг В-16 L=155	1	Ст3сп ГОСТ 1050-88	0,245	0,245	

Итого: 0,245 кг

1 Сборочный чертеж лаза см. л.3.6

Изм.	Кол.уч	Лист	№док.	Подп.	Дата
Н. контр.	Михеев				
Проверил	Шкитилева				

1350.12.38А-30UHJ-1837-TD

Объекты III очереди строительства
ЗАО СГК (ТЭЦ)

Трубопровод машзала БВД в осях 16-28 в рядах А-В и внутристанционные трубопроводы

Стадия	Лист	Листов
Р	3.13	

Бак низких точек V=4,8м³
Лаз. Ось

ОТКРЫТОЕ АКЦИОНЕРНОЕ ОБЩЕСТВО ИНСТИТУТ ТЕПЛОЭЛЕКТРОПРОЕКТ НИЖНИЙ НОВГОРОД

Инв. № подл. 83751 | Подпись и дата | Взам. инв. №

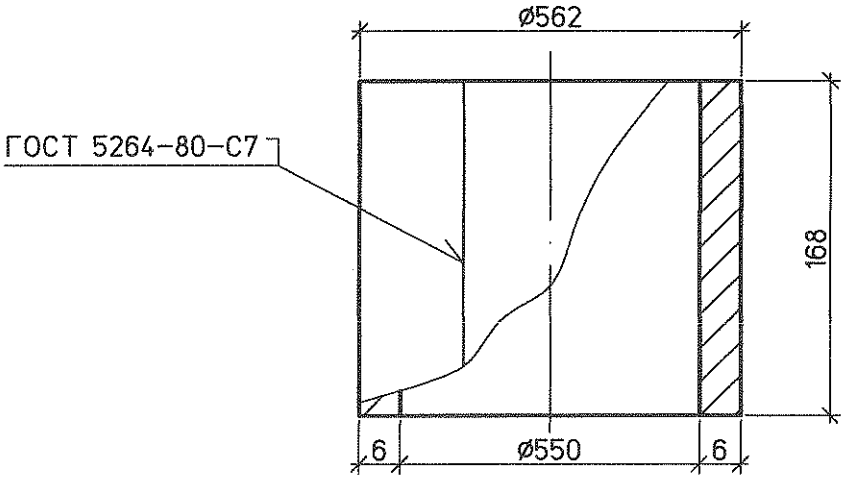

Развертка

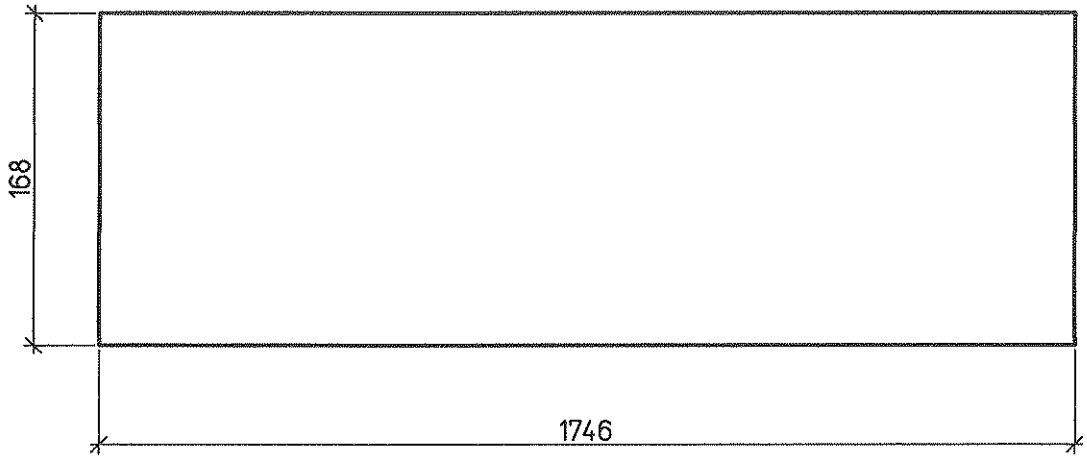

Спецификация деталей

Поз.	Обозначение	Наименование	Кол.	Материал	Масса, кг ед.	Масса, кг общ.	Приме-чание
1	ГОСТ 19903-74	Лист Б-ПН-0 6х1746х168	1	08Х18Н10Т ГОСТ 7350-77	13.9	13.9	
	ОСТ 5.9244-87	Наплавленный металл		ЭА-400/10У ОСТ 5Р.9370-81		0.3	

Итого: 14.2 кг

1 Сборочный чертеж лаза см. л.3.6

Взам. инв. №

Подпись и дата

Инв. № подл. 83751

Изм.	Кол.уч.	Лист	№док.	Подп.	Дата
Н. контр.		Михеев			12.05.14
Проверил		Шкитилева			05.05.14
Разработал		Михеев			5.05.14

1350.12.38А-30UHJ-1837-TD

Объекты III очереди строительства
ЗАО СГК (ТЭЦ)

Трубопроводы машзала БВД в осях 16-28 в рядах А-В и внутристанционные трубопроводы

Стадия	Лист	Листов
Р	3.14	

Бак низких точек V=4,8м³
Лаз. Обечайка

ОТКРЫТОЕ АКЦИОНЕРНОЕ ОБЩЕСТВО ИНСТИТУТ ТЕХНОЭЛЕКТРОПРОЕКТ НИЖНИЙ НОВГОРОД